LEGENDA:

ŘEŠENO V RÁMCI PS 09-02-73 (STA)

ŘEŠENO V RÁMCI JINÝCH PS SDĚLOVACÍCH ZAŘÍZENÍ

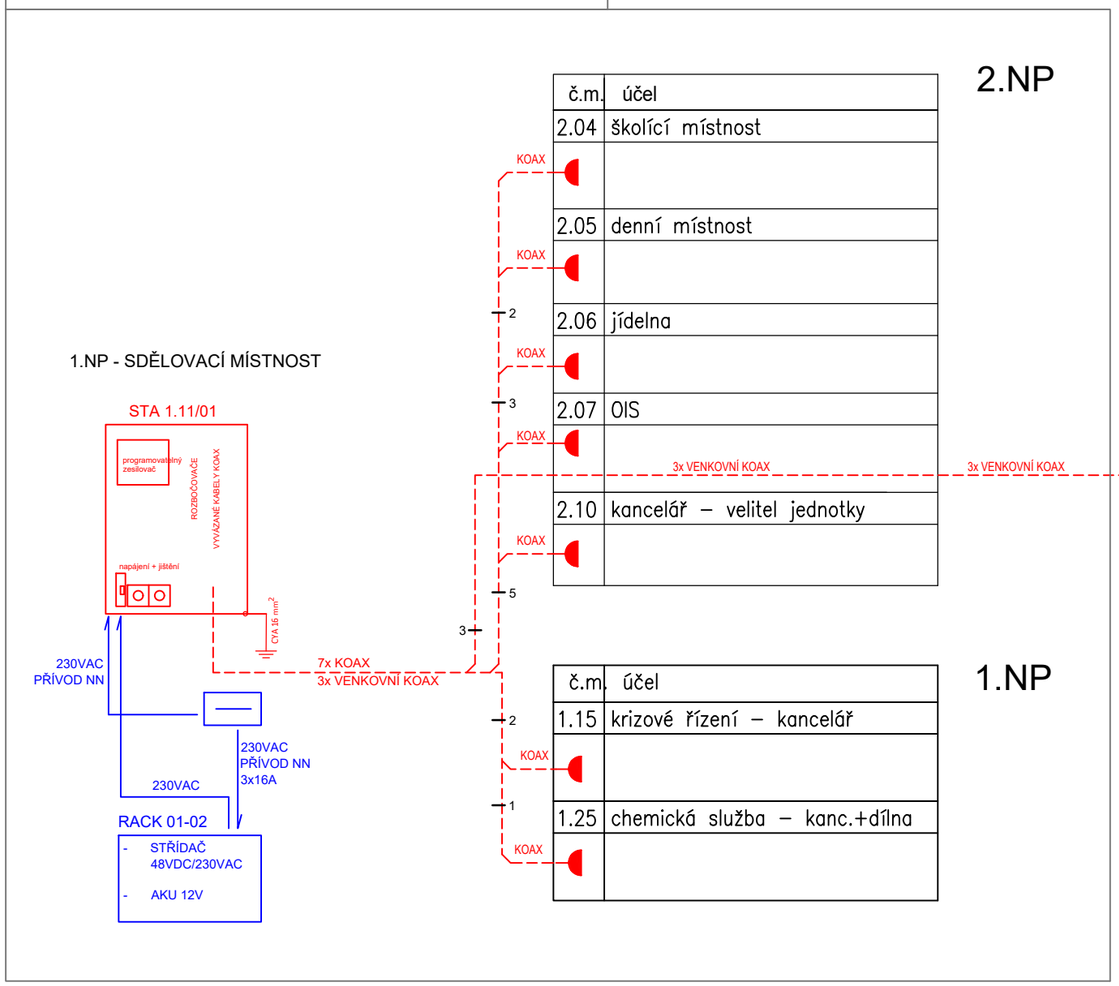

LEGENDA ZNAČEK STA

STA — NÁSTĚNNÝ ROZVADĚČ STA

ANTÉNY STA

ZÁSUVKA STA

EVROPSKÁ UNIE
Evropské strukturální a investiční fondy
Operační program Doprava

Ministerstvo dopravy
Státní fond dopravní infrastruktury

Orientační schéma:

Razítko oprávněné osoby:

Podpis: Datum:

Revize:	Datum:	Popis:	Kontroloval:
[000]	02/2023	Definitivní odevzdání dokumentace	Ing.arch. Luboš Sejkora

Stavebník/Investor:	**Správa železnic, státní organizace**
Adresa:	Dlážděná 1003/7, 110 00 Praha 1
Zástupce investora:	Stavební správa západ
Adresa:	Sokolovská 1995/278, 190 00 Praha 9

SPRÁVA ŽELEZNIC

Zhotovitel stavby:	**SUDOP PRAHA a.s.**
Adresa:	Olšanská 2643/1a, Žižkov, 130 80 Praha 3
Kontakt:	T: +420 604 236 211 E: lubos.sejkora@ipsumcz.cz
Zhotovitel objektu:	**SUDOP PRAHA a.s.**
Adresa:	Olšanská 2643/1a, Žižkov, 130 80 Praha 3
Kontakt:	T: +420 724 756 075 E: cabalova@czplan.cz

SUDOP PRAHA

SUDOP PRAHA

Hlavní projektant (HIP):	Specialista:	Odpovědný projektant:	Zpracovatel:
Ing.arch. Luboš Sejkora	Ing. et. Ing. arch. Zuzana Čabalová	Ing. et. Ing. arch. Zuzana Čabalová	Ing. Vladimír Koutník

Název stavby/akce:	**Areál HZS Cheb** **Vrázova ulice, k.ú. Cheb** **parc.č. 1393/12, 1399/17, 1404/4**		Označení (S-kód): S631900075 Označení zhotovitele: 20360200
Název části:	Jiná sdělovací zařízení		Označení části: D.1.2.7
Název objektu:	**Společná televizní anténa**		Označení objektu/komplexu: **PS 09-02-73**
Název přílohy: Název dílčí části přílohy:	**Blokové schéma**		Číslo přílohy: **2. 002**
Kraj: Karlovarský	Katastrální území: Cheb [620919]	TUDU:	Paré:
Stupeň dokumentace: PDPS	Datum zpracování: 28.02.2023	Formáty: 2 x A4 / Měřítko:	

S-kód: | Stupeň dokumentace: | Část: | Objekt: | Podobjekt: | Příloha: | Revize:

1 2 3 4 5 6 7 8 9 10 11 12 13 14 15 16 17 18 19 20 21 22 23 24 25 26 27 28 29 30 31 32 33 34 35 36 37 38 39 40 41 42 43

[Prostor pro další informace]